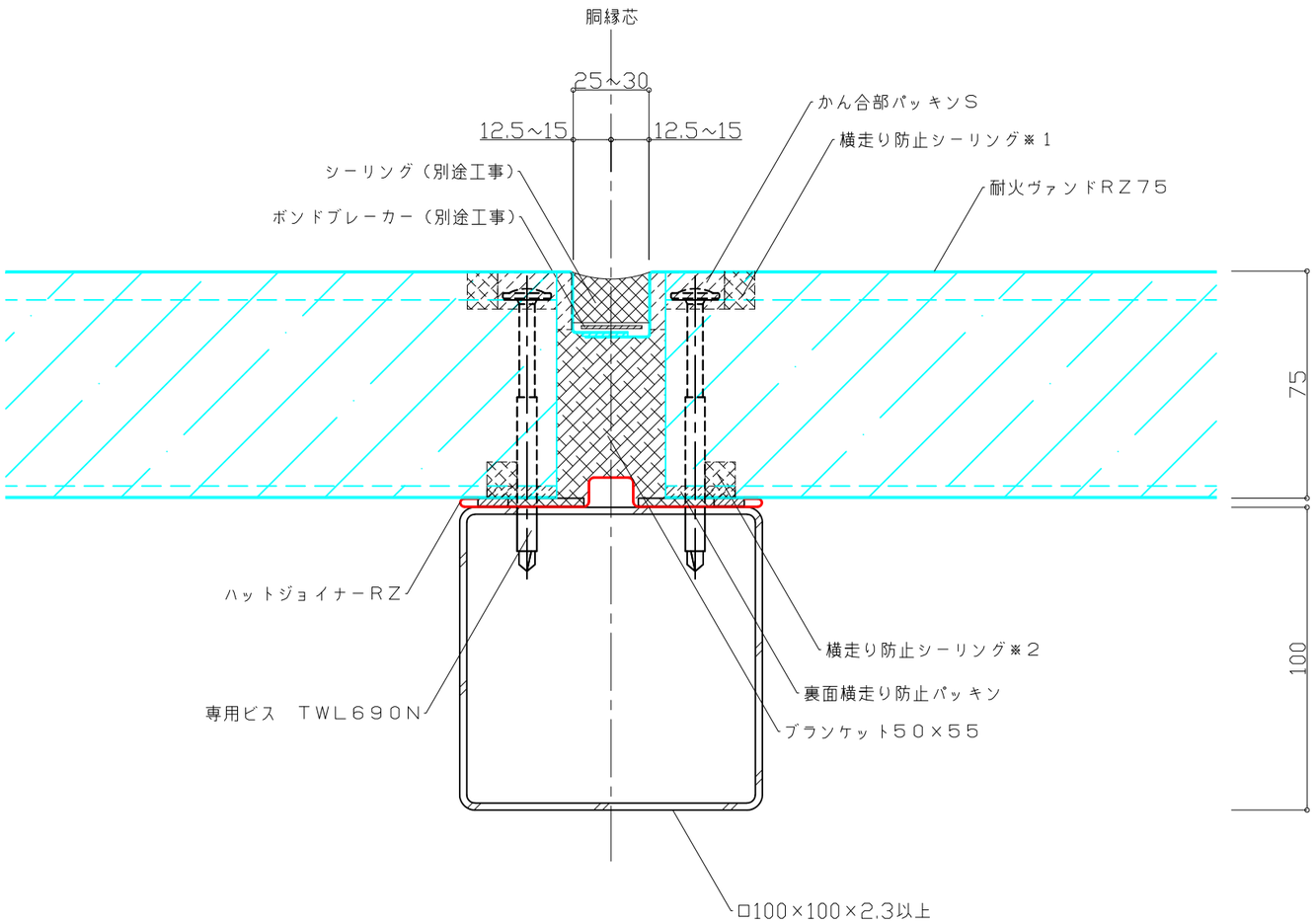

※1,2　パネルがかん合した時に、隙間が生じない様に充てんしてください。
※2　　裏面側の横走り防止シーリングは、捨板の防水パッキン,裏面横走り防止パッキンに接するように施してください。

注）　図は目地幅25mm

アイジー工業株式会社	アイジーヴァンド参考ディテール	名称	耐火ヴァンドRZ75　たて目地部・シーリングタイプ	単位	mm	縮尺	1/2 (A3)	図番	IGRZ7502_01	特記	